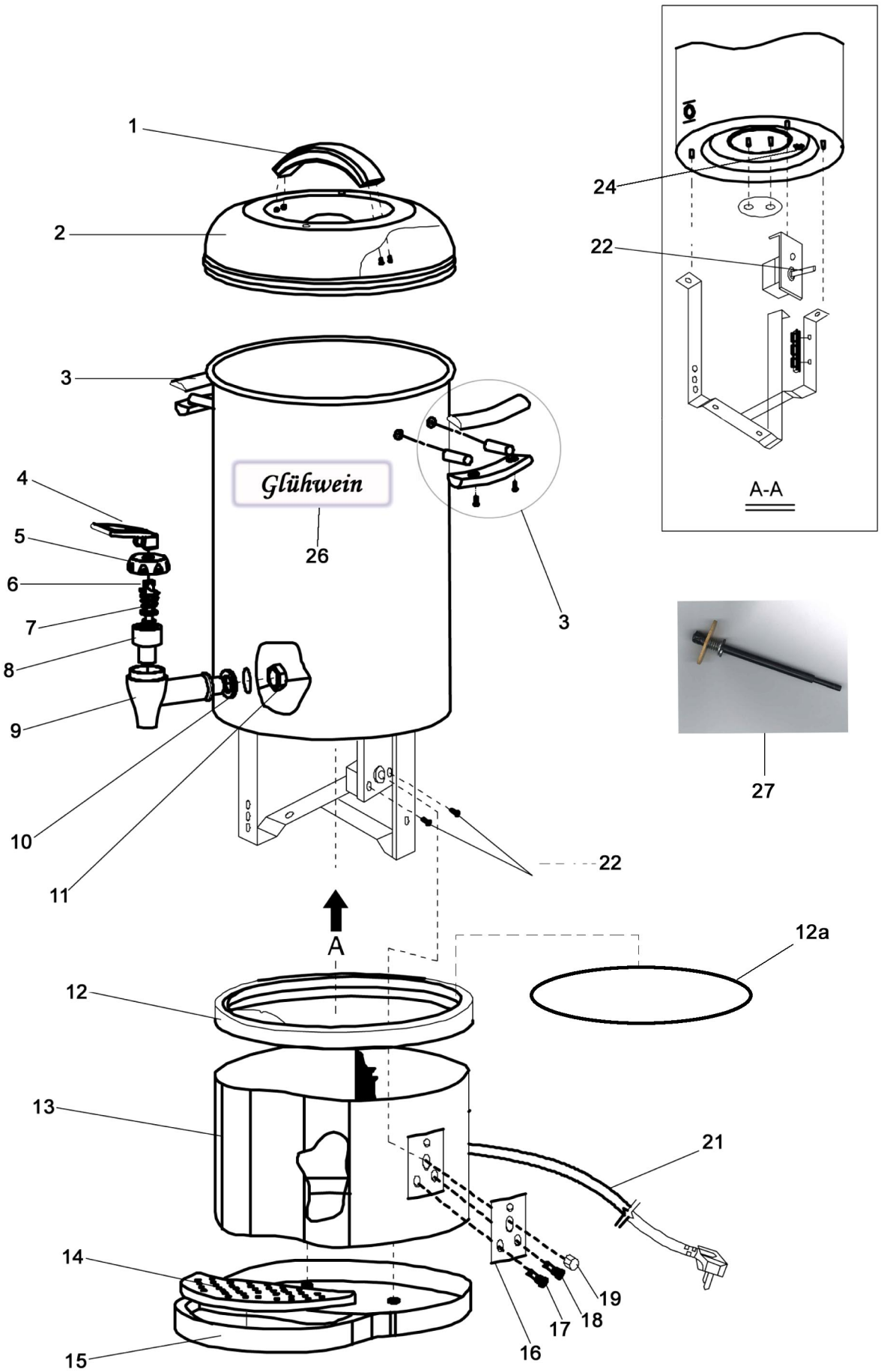

Bartscher	Glühweintopf "Multitherm", 20L Artikel-Nr.: A200050	Explosionszeichnung 06.06.2014	Seite 1/2

Pos.	Artikelbeschreibung	Description of item	Artikel Nr./Item No.
1	Griff f. Deckel	Handle f. lid	A0ND024
2+1	Deckel m. Griff	Lid w. handle	A040626
3	Griff f. Behälter	Handle f. container	A0ND006
4-11	Ablasshahn, Kunststoff	Drain cock, plastic	A040375
10	Dichtung	Sealing	A041384
12	Ring m. Logo	Ring w. logo	A041382
12A	Dichtring	Sealing ring	E020005012A
13	Gehäuse	Housing	A020005013
14	Lochblech	Perforated tray	A040656
15	Bodenplatte	Bottom plastic	A040379
16	Blende	Panel	A040381
17	Kontrolllampe orange, 0,5 W	Orange indicator light, 0,5 W	A040380
18	Kontrolllampe grün, 0,5 W	Green indicator light, 0,5 W	A041385
19	Knebel f. Thermostat	Knob f. thermostat	A040377
21	Anschlusskabel	Power cord	A0ND023
22	Thermostat 93°C, 15 A	Thermostat 93°C, 15 A	A040376
24	Sicherheitsthermostat	Safety thermostat	A040625
26	Aufkleber Glühwein, Tee, Heißwasser	Sticker mulled wine, tea, hot water	A041383
27	Resetstift	Reset pin	A0ND038
o.Abb./no pic.	Warmhaltedeckel	Heat-retaining lid for cups	200058